Märklin 4624 Selbstentladewagen mit Kohle füllen



Der Zug mit 8 Selbstentladewagen 4624 soll mit Kohle befüllt werden.



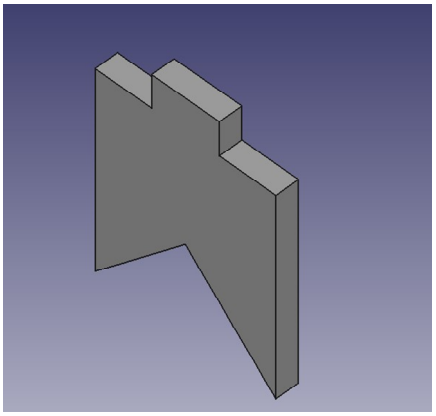

Bei voller Beladung wird der Wagen zu schwer, also habe ich einen Einsatz mit FreeCAD konstruiert.

Nach unten muss der Einsatz abgestützt werden.

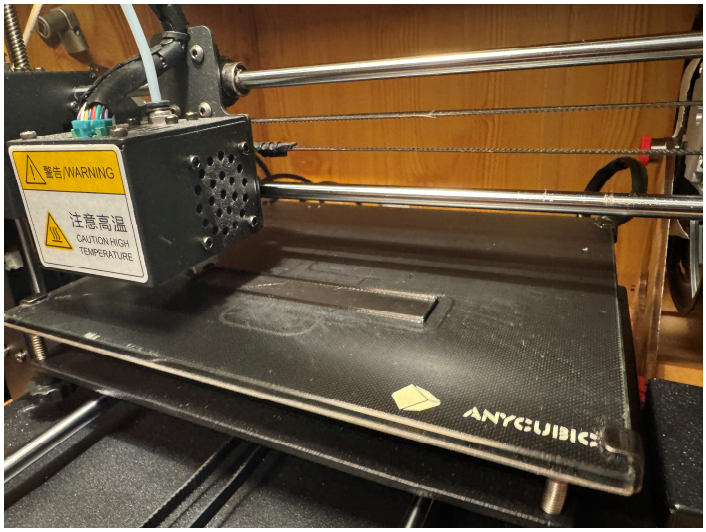

Gedruckt wurde auf dem AnyCubic Drucker.

Der erste Versuch hatte im Einsatz noch keine Öffnungen für die Stützen (links), danach wurden Öffnungen konstruiert und beim Druck realisiert (rechts).



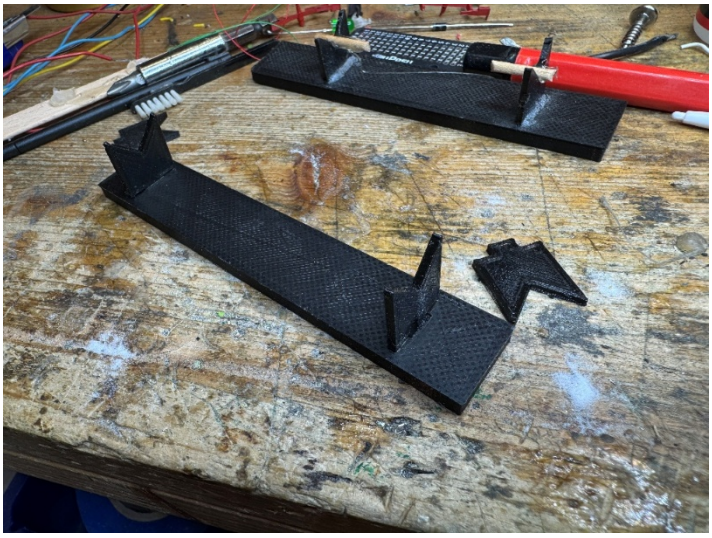

Die Stützen wurden eingesteckt und mit Industriekleber und Füllerpulver verbunden.



Der Einsatz wurde probeweise in den Wagen gesteckt.
Links reicht er bis zum Rand, rechts muss ein Millimeter unterfüttert werden.

Sodann wurde eine Mischung aus Ponal und Wasser in den Einsatz gefüllt. Die Kohle wurde in den Kleber gestreut.



Das muss nun trocknen.

Die weiteren Wagen werden vorbereitet.



Der Einsatz passt saugend in den ersten Wagen. Beim Nachmessen werden Unterschiede in der Öffnungsbreite deutlich, sie schwankt zwischen 20 und 22 mm. Also muss der Einsatz jeweils für den Druck skaliert werden. Der Leim ist noch feucht und glänzt daher stark.



Nach einem Tag sieht der Leim schon besser aus.





Zwei Wagen sind mit Kohle gefüllt.



Nun hängen schon drei am Haken.

BR 043 087-6 hat jetzt alle acht am Haken.

